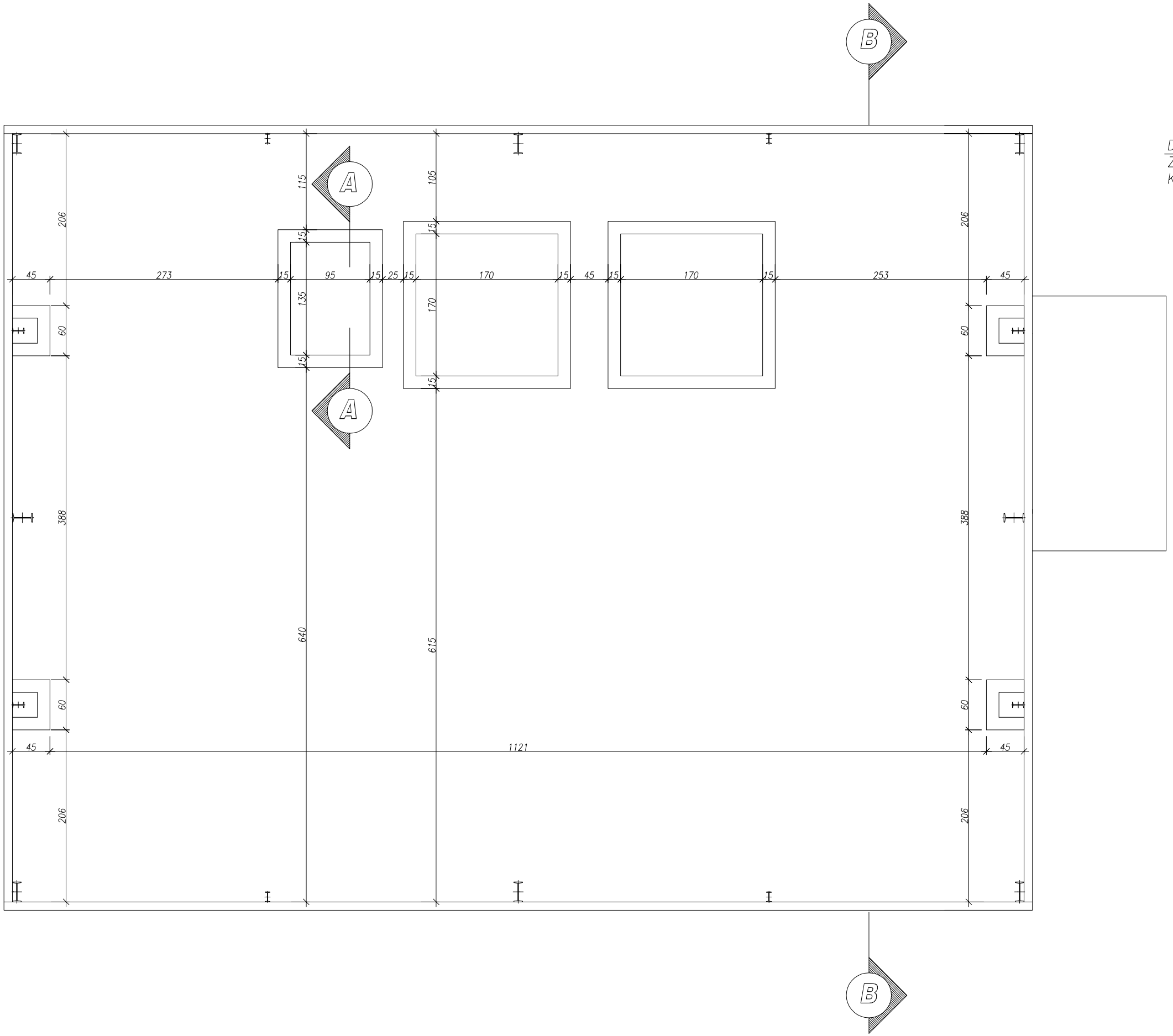

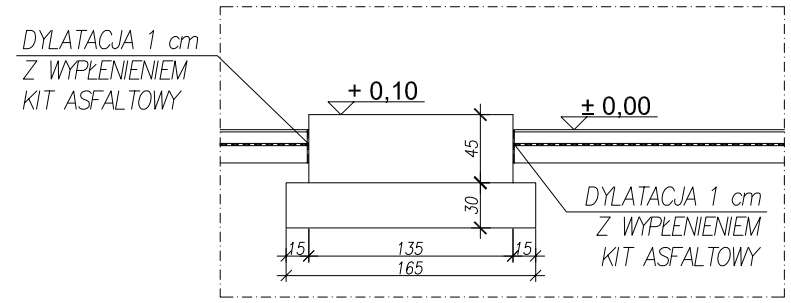

biuro projektów – wykonawca projektu: EKO–INSTAL	Harasimowicz i Wspólnicy Sp.J. ul.Czerwonego Krzyża 10, 66–440 Skwierzyna tel. (095) 717 10 70 fax. (095) 717 23 20 Email : eko_instal@poczta.fm NIP 5961646792 REGON 080009361		
STADIUM	PROJEKT BUDOWLANY		
NAZWA OPRACOWANIA	Przebudowa, remont stacji uzdatniania wody w Goruńsku i budowa wodociągu Chycina–Goruńsko działki nr: 360/12, 59, 67, 21, 42, 39/1, 39/4, 194, 260, 268, 183/3, 302/1, 302/2, 269/3, 279, 281/3, 340 (obręb Goruńsko) działki nr: 220, 157, 163/1, 162, 207/1, 163/4, 176/3, 213, 176/1, 178/1, 144/3, 135/10, 177/1 (obręb Chycina)		
INWESTOR	Gmina Bledzew, ul. Kościuszki 16 66–350 Bledzew		
BRANŻA	ARCHITEKTURA + KONSTRUKCJA		
PROJEKTANT	inż. Cezary Szadkowski Upr. projekt. w specjaln. architektura + konstrukcja nr 3868/61		
OPRACOWAŁ	inż. Łukasz Konieczny		
SPRAWDZIŁ KONSTRUKCJA	inż. Mirosław Popiel Upr. projekt. w specjaln. konstrukcja, nr 66/94/Gw		
SPRAWDZIŁ ARCHITEKTURA	mgr inż. Jacek Kramer Upr. projekt. w specjaln. architektura, nr OKK/UpB/13/2005		
RZUT FUNDAMENTÓW	DATA 06.2010	SKALA 1:50	RYS.NR K2